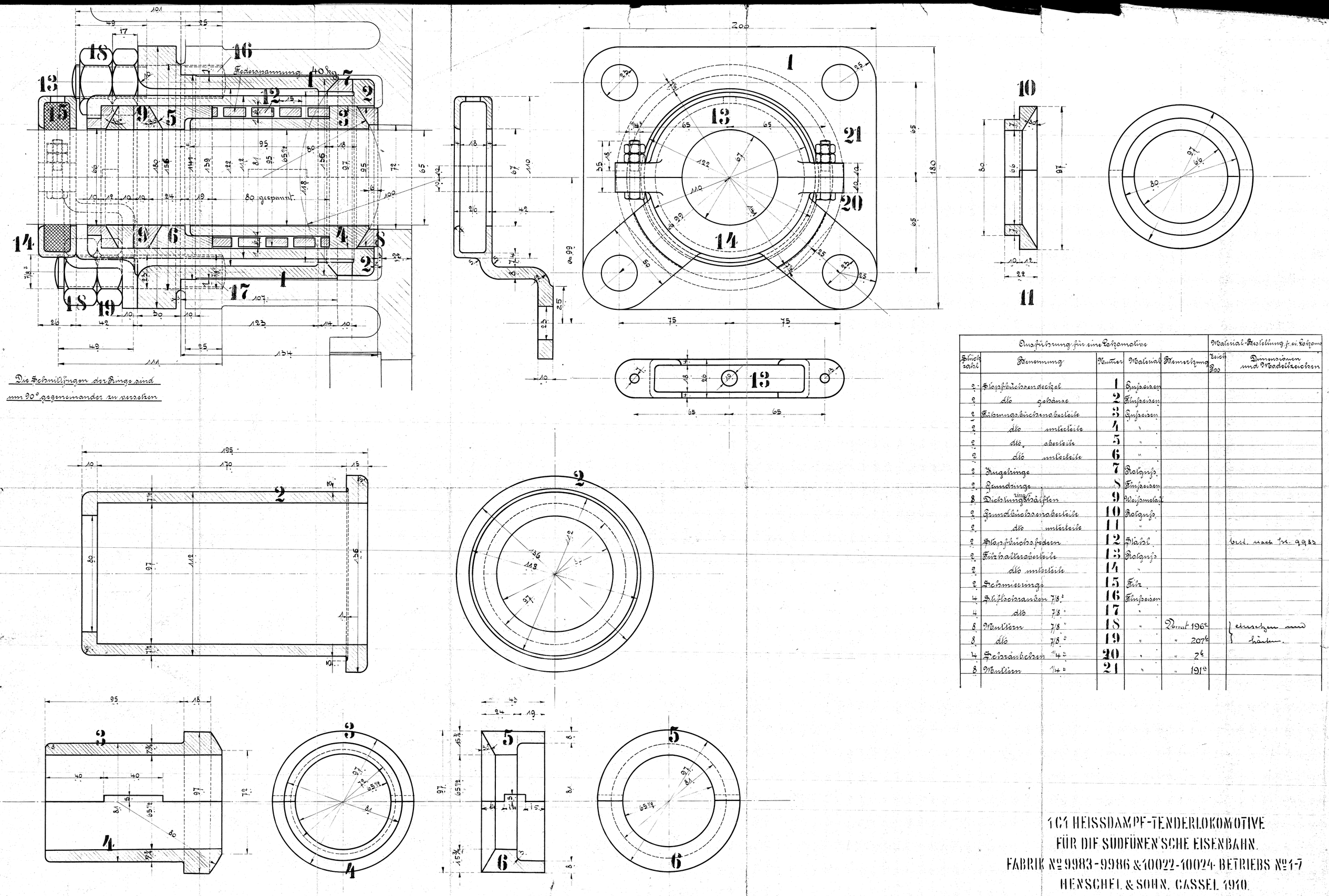

Ausführung für eine Lokomotive					Material-Bestellung f. ei. Lokomo	
Stückzahl	Benennung	Nummer	Material	Bemerkung	Zeich. Pos.	Dimensionen und Modellzeichen
2	Stopfbüchsendeckel	1	Gußeisen			
2	dto gehäuse	2	Flußeisen			
2	Führungsbüchsenoberteile	3	Gußeisen			
2	dto unterteile	4	"			
2	dto oberteile	5	"			
2	dto unterteile	6	"			
2	Kugelringe	7	Rotguß			
2	Grundringe	8	Flußeisen			
8	Dichtungsringshälften	9	Weißmetall			
2	Grundbüchsenoberteile	10	Rotguß			
2	dto unterteile	11	"			
2	Stopfbüchsfedern	12	Stahl			best. nach Nr. 9983
2	Filzhalteroberteile	13	Rotguß			
2	dto unterteile	14	"			
2	Schmierringe	15	Filz			
4	Stiftschrauben 7/8"	16	Flußeisen			
4	dto 7/8"	17	"			
8	Muttern 7/8"	18	"	Vorrat 196a		einsetzen und härten.
8	dto 7/8"	19	"	" 207b		
4	Schräubchen 1/4"	20	"	" 2b		
8	Muttern 1/4"	21	"	" 191a		

1C1 HEISSDAMPF-TENDERLOKOMOTIVE
FÜR DIE SÜDFÜNEN'SCHE EISENBAHN.
FABRIK № 9983-9986 & 10022-10024 BETRIEBS № 1-7
HENSCHEL & SOHN, CASSEL 1910.

Hintere Kolbenstg.-Stopfbüchse **186 A**

B196

rev. Gefbr.